Produktnamn	Viktbygel AGS 772-910 mm², bult 20
Produkt-/E-nummer	0626549
Produkttyp	4370.57/13
GTIN	7332811074479
ETIM-klass	

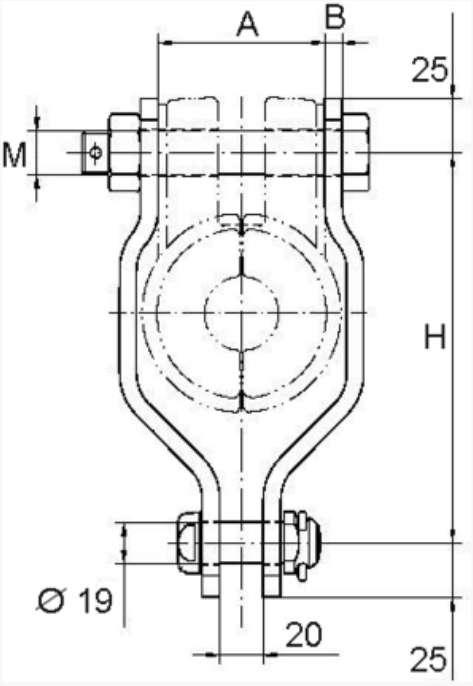

PRODUKTSPECIFIKATIONER

Passar till Mosdorfer AGS linhållare.

Material: varmgalvaniserat stål.

Bult: stålkvalitet 5.6, varmgalvaniserat.

För linhllare med E-nummer: 06 267 10 / 11 / 14 / 15

Mått

Längd	280 mm
Höjd	40 mm
Bredd	150 mm
Vikt	2 200 g

Tekniska Specifikationer - Kedjematerial

Bultdiameter	19 mm
Ledardiameter	34,44-39,55 mm
Tvärsnittsarea	772-910 mm²
Material	varmgalvaniserat stål
Dimension A	105 mm

Dimension h	230 mm
Dimension M	m16 mm

Melbye Group | Fordonsvägen 17 | SE-553 02 Jönköping | Tlf +46 36 332 07 00 | info@melbye.se | www.melbye.se
Melbye Group - Region Danmark | Fordonsvägen 17 | DK-553 02 Jönköping | Tlf +45 57 60 09 60 | melbye@melbye.as | www.melbye.as
Melbye Group | Prost Stabels vei 22 | Postboks 160 | NO-2019 Skedsmokorset | Tlf +47 63 87 01 50 | ms@melbye.no | www.melbye.no
Melbye Ltd |The Technology Centre Station Road, Framlingham Woodbridge, IP13 9EZ United Kingdom | +44 (0)7903 288561 | te@melbye.se | melbyefibre.com